外観図

特記ナキ板厚ハ1.6tトスル

符号	数量	取付場所
⊖		

枠タイプ	
防錆処理	JPMS28

部品名	品番	数量	摘要
平面ハンドル	制定品	1	
固定軸	制定品	2	

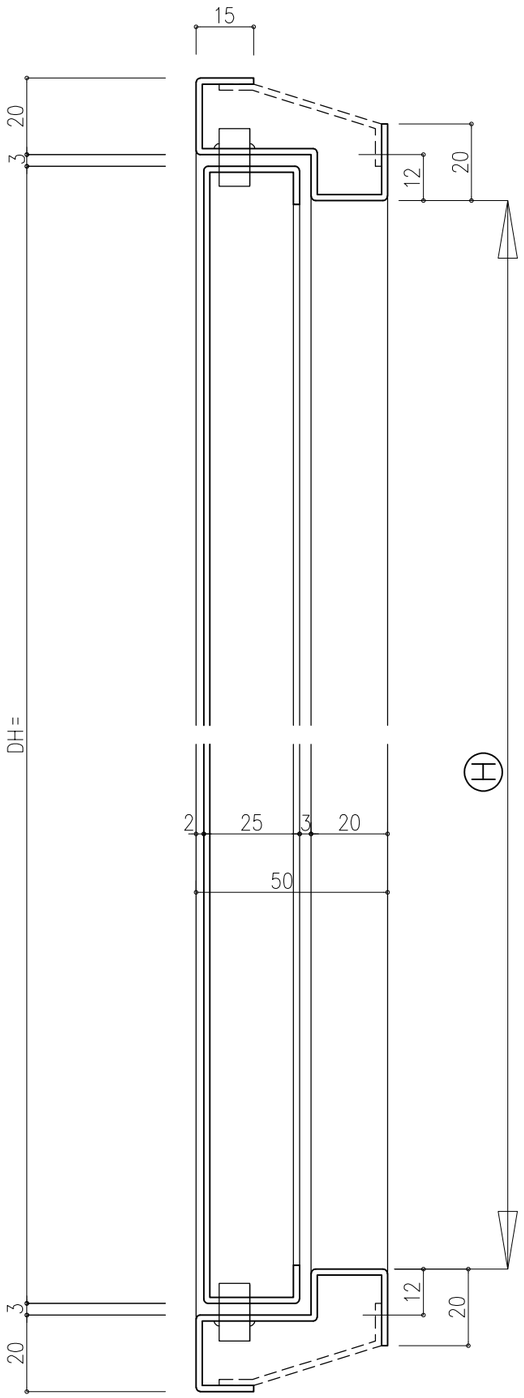

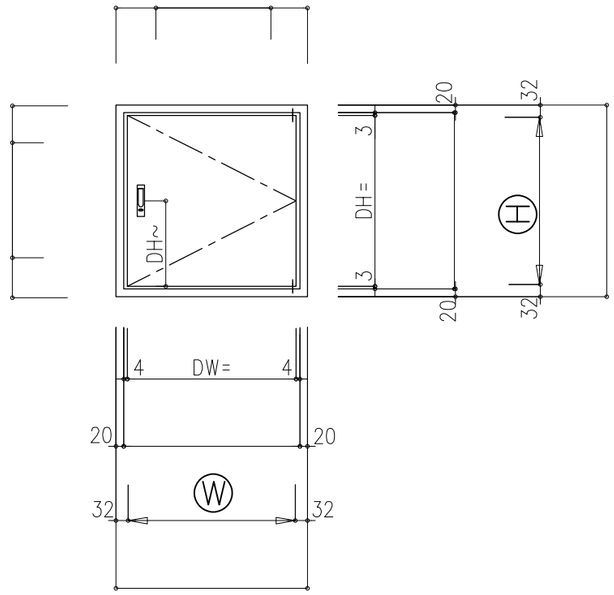

R～　本　　L～　本

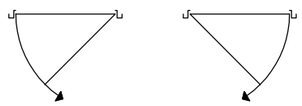

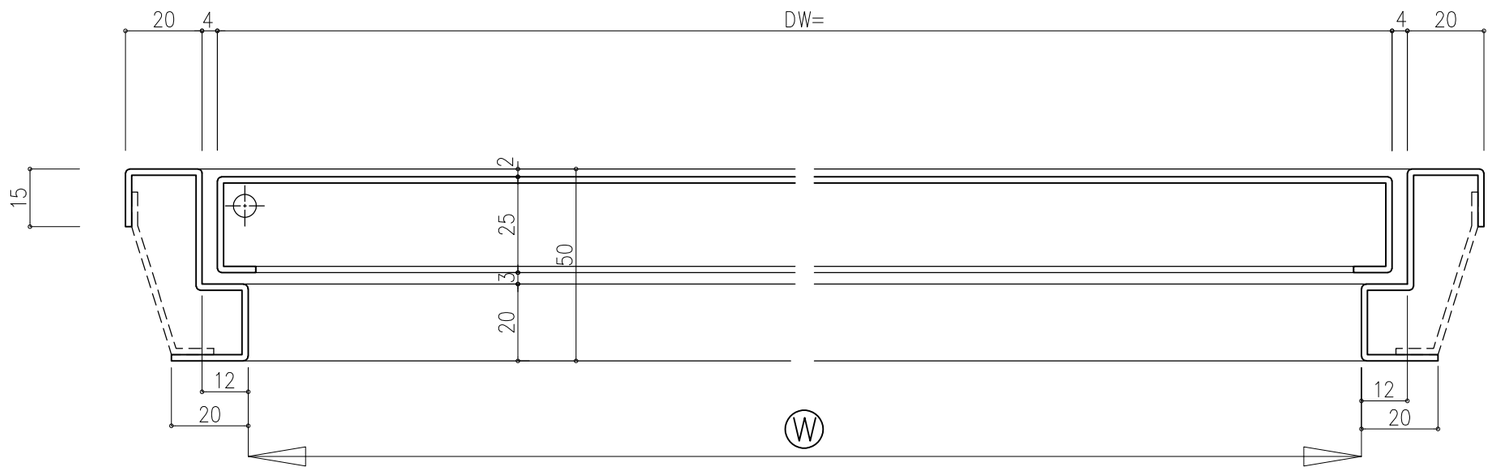

MOTOHASHI
株式会社モトハシ
〒277 千葉県柏市高田1201　TEL04(7143)1171　FAX04(7146)0081

御設計	殿	設計	照査	受領	工事名称
御施工	殿	年 月 日	年 月 日	年 月 日	図面名称　スケール　／　／

図面番号